Eilersen
The Weighing Experts

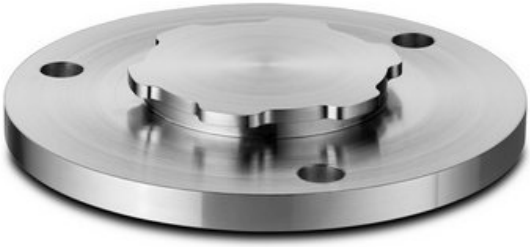

Kompressions Vejecelle DLC (DLC-Ex)

Vejeceller med integreret løfte sikring (patenteret) til eks. high shear mixere, i områder med seismisk aktivitet og udendørs siloer. Vejecellerne er udført i hygiejnisk (aseptisk) design iht. EHEDG retningslinier. De robuste digitale vejeceller type DLC er produceret i rustfrit stål samt hermetisk lukket (IP68). Vejecelle type DLC-Ex kan benyttes i ATEX (Ex) og IECEx applikationer (zone 1, 2, 21 og 22)

Type:	DLC (Non-ATEX) DLC-Ex (ATEX)
Kapacitet (Emax):	50, 100, 150, 250, 500, 1000, 1500, 2000, 3000, 4000, 5000kg
Nøjagtighed:	Industrial 0.10%, Precision 0.05%, High Precision 0.025%
Overlast Tolerance:	Op til 300% af vejecellens kapacitet

- Vejecelle med integreret løfte sikring (patenteret)
- EHEDG-kompatibelt hygiejnisk (aseptisk) design for at lette rengøring samt minimere risikoen for bakterievækst
- Udviklet og produceret i Danmark
- Lav indbygningshøjde og hygiejnisk design
- Høj overlast tolerance (op til 1000%)
- Robust kapacitiv teknologi
- Hermetisk kapslet (IP68)
- Fremstillet i elektropoleret rustfrit stål 1.4542 (17-4 PH)
- ATEX og IECEx certificeret (Zone 1, 2, 21, 22)
- Lasersvejst med Duplex 1.4462 rustfrit stål
- Enkel mekanisk og elektrisk installation
- Høj nøjagtighed, høj opløsning
- Kapacitet (Emax): 50, 100, 150, 250, 500, 1000, 1500, 2000, 3000, 4000, 5000kg
- Nøjagtighed: Industrial 0.10%, Precision 0.05%, High Precision 0.025%
- Kabellængde op til 100meter
- Kalibrering uafhængig af kabellængde
- Kabel på vejecelle kan udskiftes på stedet
- Høj tolerance ift. svejsestrømme og ESD
- Vejecellen er ATEX og IECEx godkendt til installation i ATEX Zone 1, 2, 21 og 22, men kan også benyttes til non-ATEX applikationer
- Kan leveres med kabel godkendt for offshore brug

- **DLC (DLC-Ex) Datablad**
- **Digital Kompressions Vejecelle Type DLC DLC-Ex Dimension PDF**
- **Digital Kompressions Vejecelle Type DLC DLC-Ex Dimension STEP** (Højreklik > Gem link som)
- **ATEX Certificate SEV23 ATEX 0689 X (ENG) PDF**
- **IECEx Certificate SEV 23.0028 X (ENG) PDF**
- **Dimensioner Digital Kompressions Vejecelle Type DLC/DLC-Ex med Ø170 bundplade PDF**
- **Dimensioner Digital Kompressions Vejecelle Type DLC/DLC-Ex med Ø170 bundplade STEP** (Højreklik > Gem link som)
- **Dimensioner DLC DLCex Ø170 bundplade PDF**
- **Dimensioner DLC DLCex Ø170 bundplade STEP** (Højreklik > Gem link som)
- **DLC DLCex vejeccelle med Ø170 bundplade og M36 tankben PDF**
- **DLC DLCex vejecelle med Ø170 bundplade og M36 tankben STEP** (Højreklik > Gem link som)

- Guideline Correct Mounting of BNC Connector (UK) PDF
- VIDEO - Correct Mounting of BNC Connector (UK)

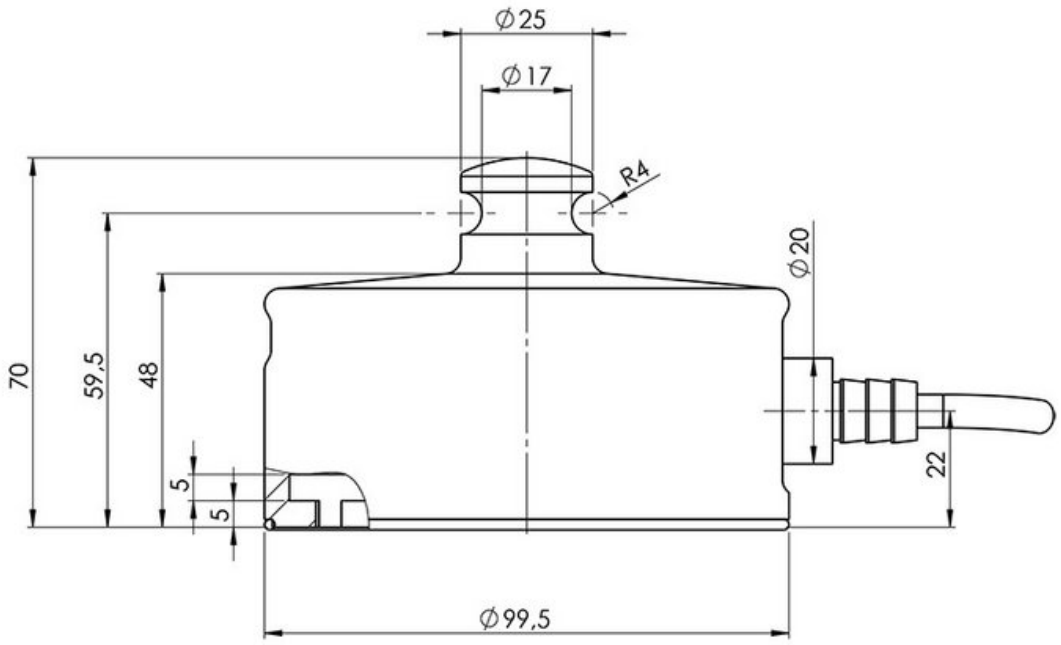

Parameter	Unit	0.10%	0.05%	0.025%
Rated capacity (E_{max})	kg	50, 100, 150, 250, 500, 1000, 1500, 2000, 3000, 4000, 5000		
Safe overload limit (compression)	% of E_{max}		300	
Safe overload limit (tension/lift-up)	% of E_{max}		300	
Safe sideload limit (tension or compression)	% of E_{max}		300	
Combined accuracy	% of E_{max}	0.100	0.050	0.025
Repeatability	% of E_{max}	0.030	0.025	0.020
Hysteresis	% of E_{max}	0.055	0.040	0.020
Creep 30 min.	% of E_{max}	0.060	0.040	0.040
Temperature effect on zero	% /10°C	0.060	0.055	0.055
Temperature effect on sensitivity	% /10°C	0.060	0.055	0.055
Compensated temperature range	°C		-10 to 50	
Operating temperature range	°C		-50 to 70 (100*)	
Deflection at E_{max}	mm		0.10	
Measuring rate	Hz		500	
Supply	Vdc		24Vdc ±5%	
Internal resolution	Bit		24	
Material			Stainless Steel 17-4 PH and AISI 316	
Protection			IP68	
Cable			6meter standard coaxial RG-58 (Ø6mm) with BNC connector	
Maximum cable length	m		100	
Weight	kg		4.0 **	
Output options			EtherNet/IP, PROFINET, EtherCAT, Profibus DP, Modbus TCP/IP, DeviceNet, RS485/422, 4-20mA, 0-10Vdc	

* with Teflon cable

** including base plate

- Udendørs siloer
- Tank- og beholdervejning
- Procesvejning
- High shear mixers
- Big-bag udstyr

- Fyldning og dosering
- Installationer i områder med seismisk aktivitet
- Offshore applikationer
- Niveaumåling
- Platformvægte
- Hopper vægte
- Heavy duty applikationer
- Båndvægte

- ATEX og IECEx (Zone 1, 2, 21, 22) version type DLC-Ex
- ATEX II 2G Ex ia IIC T6 Gb / ATEX II 2D Ex ia IIIC T85°C Db
- Kan leveres med rustfri bundplade
- Monteringstop
- Kundetilpasset monteringstop
- Tank ben (forskellige dimensioner)
- Vejecelle kabellængde 10, 20, 50 eller 100meter
- Kan leveres med kabel godkendt for offshore brug
- Special PE kabel for installation af vejecellen i frost ved temperaturer ned til -50 grader Celsius
- Special Teflon kabel for installation af vejecellen i varme op til 100 grader Celsius